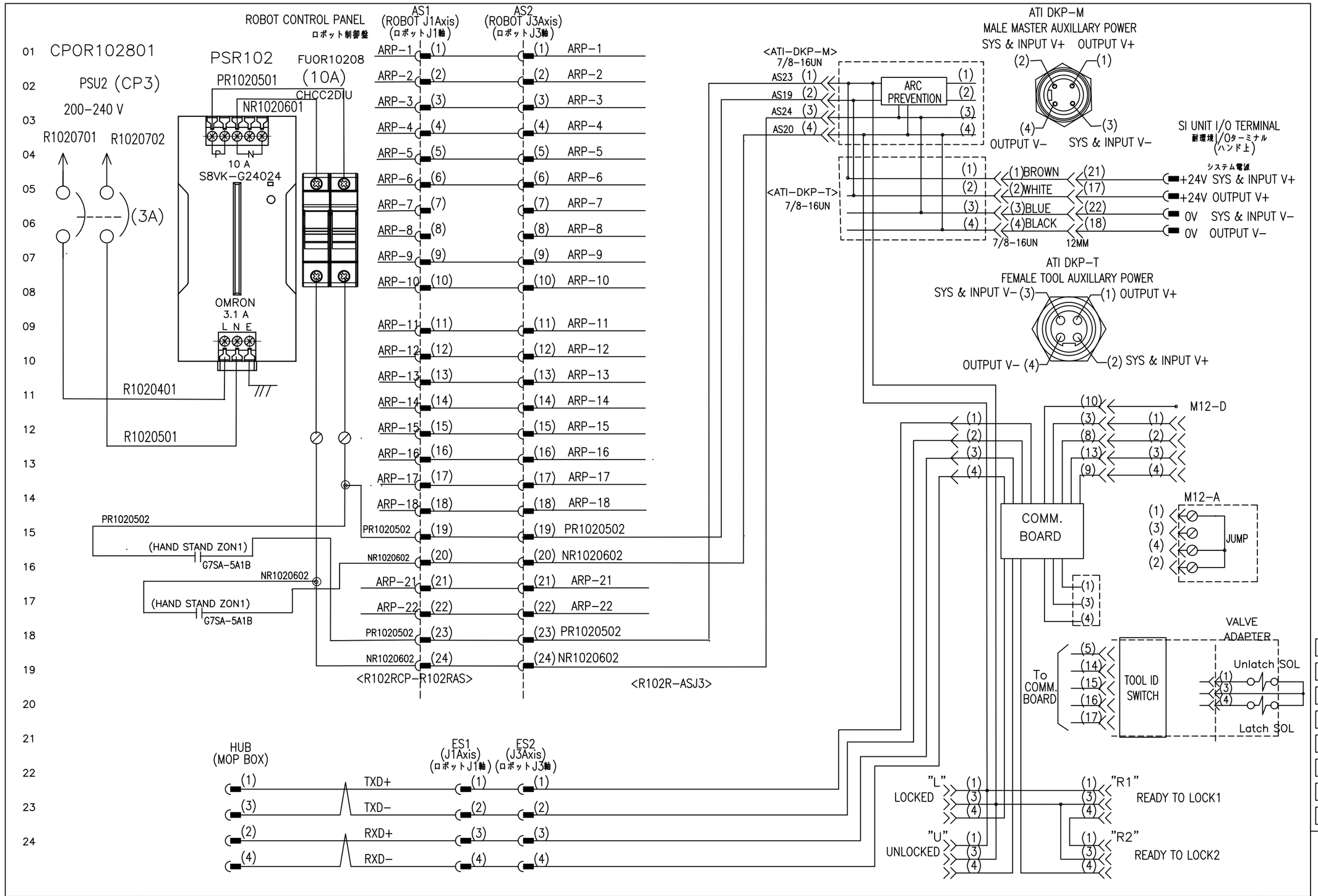

ALTERATION 変更記事					TOOL NAME 工具名称	ELECTRIC SCHEMA	MACHINE NAME 機械名称	USING EXISTING 7/8 MALE AND FEMALE CONNECTORS	SHEETS
					TOOL NO. 工具番号			MAT. HANDLER & EX600 ATI AS DRAWING	

ALTERATION NO.

AutoCAD™ 動力図